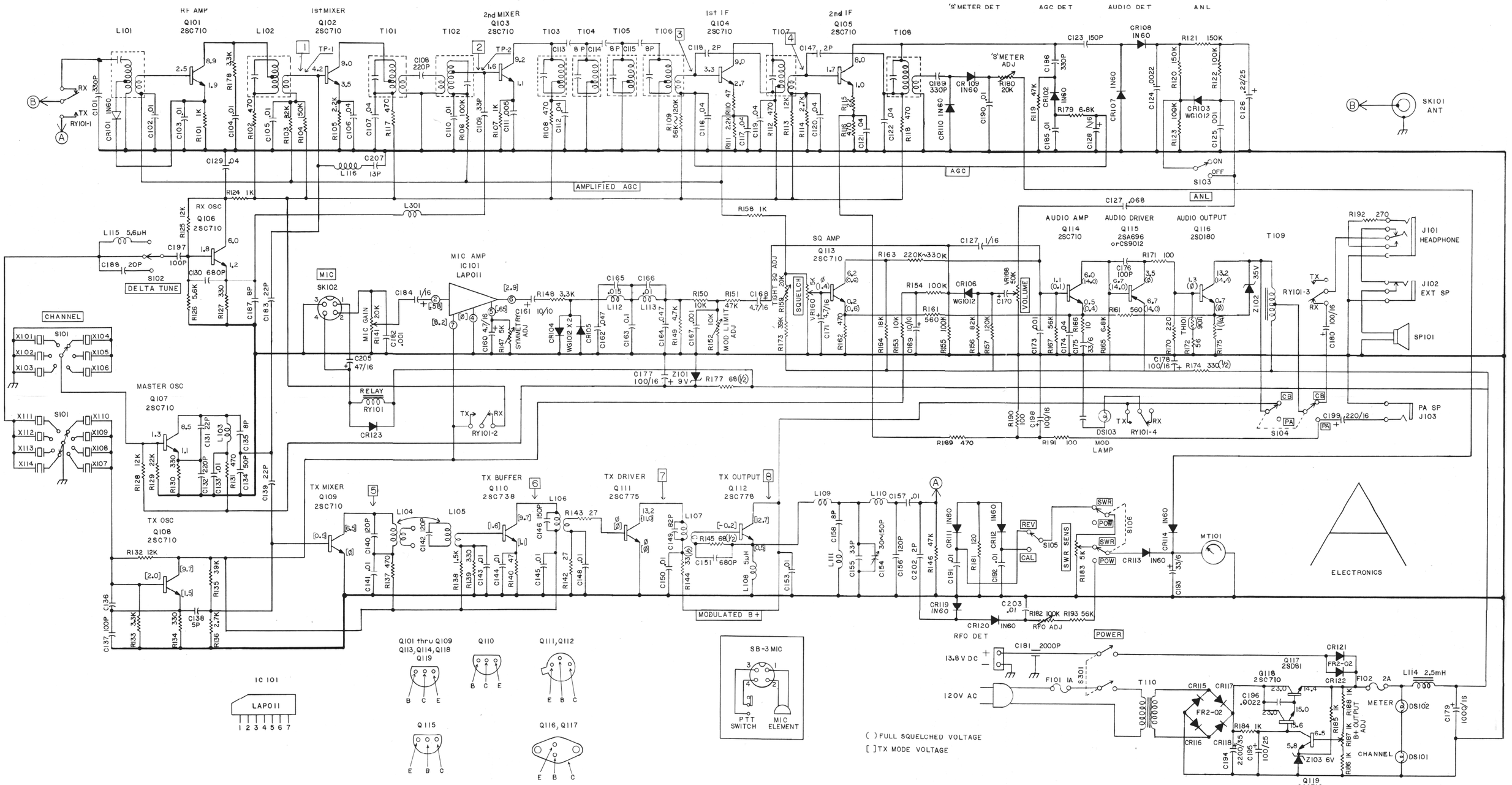

RF AMP
Q101
2SC710
1st MIXER
Q102
2SC710
2nd MIXER
Q103
2SC710
1st IF
Q104
2SC710
2nd IF
Q105
2SC710
'S' METER DET
AGC DET
AUDIO DET
ANL
'S' METER ADJ
SK101
ANT
AMPLIFIED AGC
AGC
ANL
RX OSC
Q106
2SC710
DELTA TUNE
CHANNEL
MIC
SK102
MIC AMP
IC101
LAP011
MIC GAIN
SYMMETRY ADJ
MOD LIMIT ADJ
SQ AMP
Q113
2SC710
SQUELCH
VOLUME
AUDIO AMP
Q114
2SC710
AUDIO DRIVER
Q115
2SA696
or CS9012
AUDIO OUTPUT
Q116
2SD180
T109
J101
HEADPHONE
J102
EXT SP
SP101
PA SP
J103
MASTER OSC
Q107
2SC710
RELAY
RY101
TX OSC
Q108
2SC710
TX MIXER
Q109
2SC710
TX BUFFER
Q110
2SC738
TX DRIVER
Q111
2SC775
TX OUTPUT
Q112
2SC778
MODULATED B+
MOD LAMP
DS103
RY101-4
S104
S105
S106
MT101
ELECTRONICS
RFO DET
RFO ADJ
POWER
13.8 V DC
120V AC
T110
Q117
2SD81
Q118
2SC710
Q119
2SC710
METER
CHANNEL
DS102
DS101
IC 101
LAP011
Q101 thru Q109
Q113, Q114, Q118
Q119
Q110
Q111, Q112
Q115
Q116, Q117
SB-3 MIC
PTT SWITCH
MIC ELEMENT
( ) FULL SQUELCHED VOLTAGE
[ ] TX MODE VOLTAGE